Montagehandleiding

RIVA BELLA VRIJSTAANDE BADKRAAN

VAN HECK® SINCE 1924

MONTAGE IN 12 STAPPEN

STAP 01

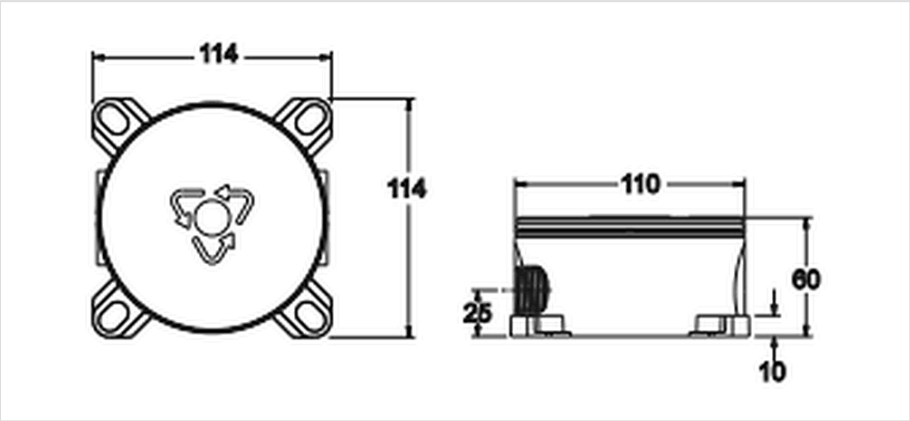

Maak een uitsparing in de vloer die past bij de maat van de inbouwdoos (maten in mm).

STAP 02

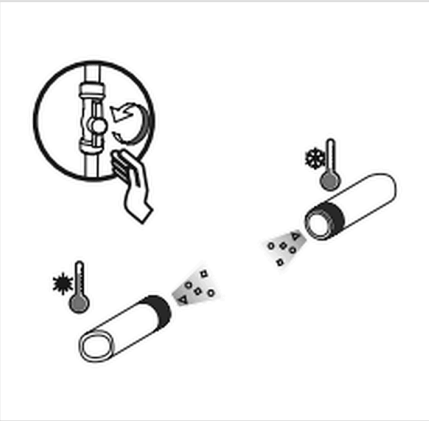

Spoel de waterleidingen vóór de montage goed door.

STAP 03

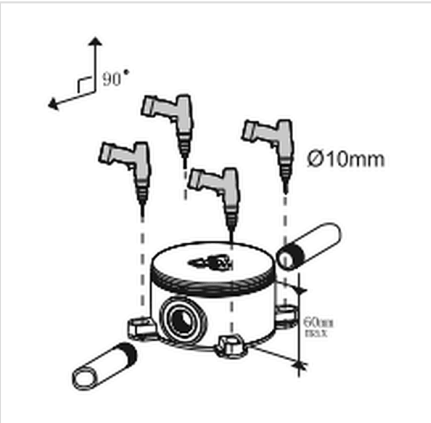

Plaats de inbouwdoos haaks op de vloer (90°). Boor de bevestigingsgaten met een boor van Ø 10 mm.

STAP 04

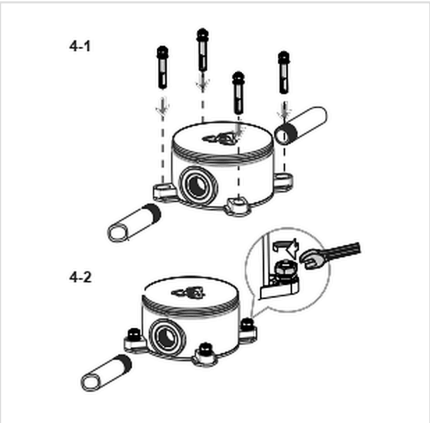

4-1 Zet de inbouwdoos vast met de bevestigingsbouten.
4-2 Draai de moeren vast met een steeksleutel.

STAP 05



Haal het deksel van de inbouwdoos. Zet de watertoevoer open en controleer alle aansluitingen op lekkage.

STAP 06



Draai de testpluggen los met een inbussleutel en verwijder ze.

STAP 07-1



Plaats de spoelbuizen op de inbouwdoos en spoel de leidingen grondig door.

STAP 07-2



Vang het spoelwater op in een emmer.

Montagehandleiding

RIVA BELLA VRIJSTAANDE BADKRAAN

VAN HECK® SINCE 1924

MONTAGE IN 12 STAPPEN

STAP 08

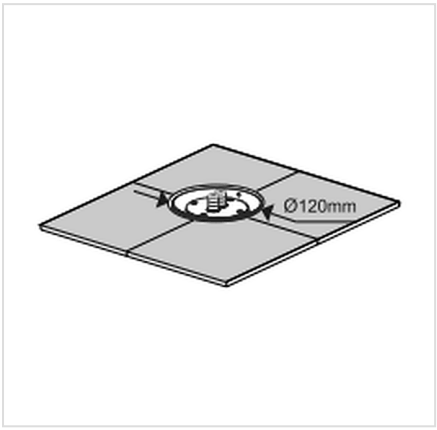

Werk de vloer af. Houd rond de inbouwdoos een opening van Ø 120 mm vrij.

STAP 09



Draai de schroeven los en verwijder de spoelbuizen.

STAP 10

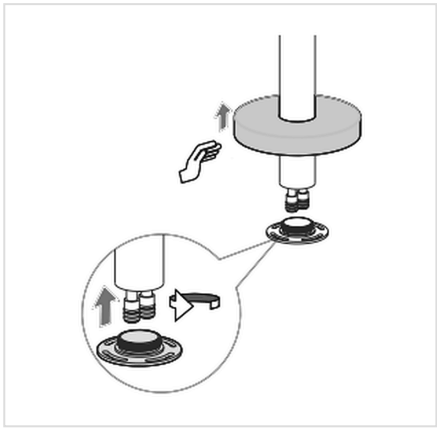

Schuif de rozet omhoog langs de kraan. Draai de montageplaat op de aansluitingen onder de kraan.

STAP 11

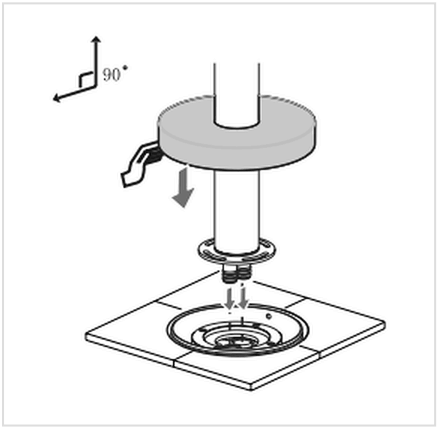

Plaats de kraan op de inbouwdoos en schuif de rozet omlaag. Zorg dat de kraan haaks op de vloer staat (90°).

STAP 11 · detail

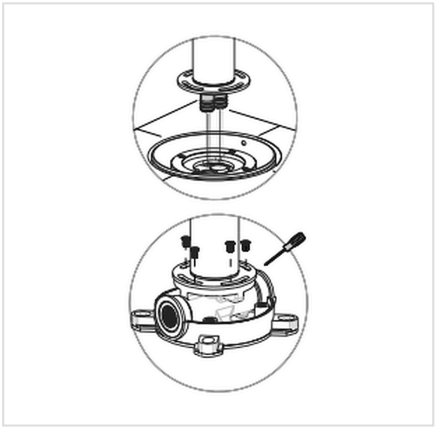

Schroef de montageplaat vast op de inbouwdoos. **Let op:** de aansluitingen voor koud en warm water moeten precies op de koud- en warmwateropeningen van de inbouwdoos uitkomen. Beschadig de afdichtingsring niet.

STAP 12

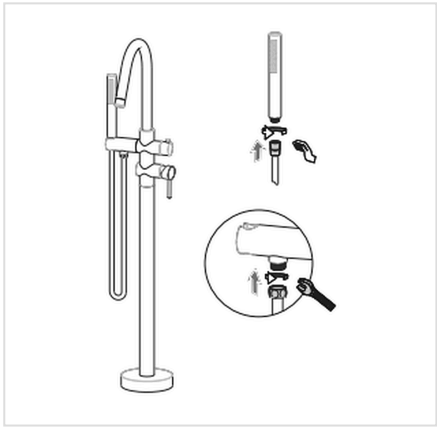

Sluit de handdouche aan en draai de koppelingen vast. Zet de watertoevoer open en controleer alle aansluitingen op lekkage.

Twijfel je over de aansluiting op de waterleiding? Laat de montage dan uitvoeren door een erkend installateur.