VAN HECK
badkamers

Artikelnummer:

4197-003-0001

Omschrijving:

Space dubbele Wastafel

Opmerking:

Geen

Technische details

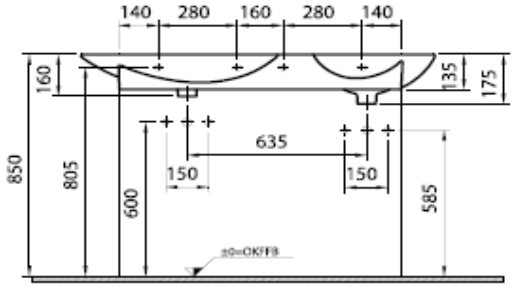

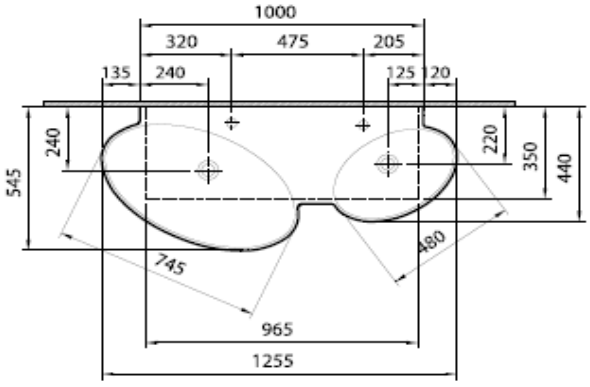

De informatie op deze pagina was correct op de datum van opmaak
Van Heck badkamers is niet verantwoordelijk voor de veranderingen die optreden door verbeteringen aan onze producten